Schnitt A - A

1:25

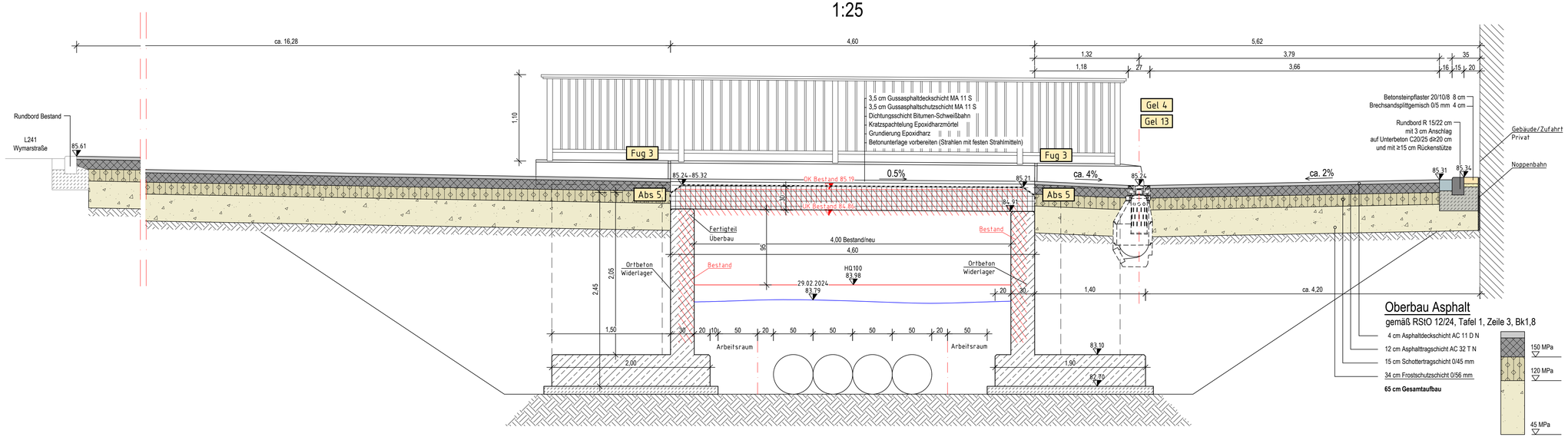

Abs 5

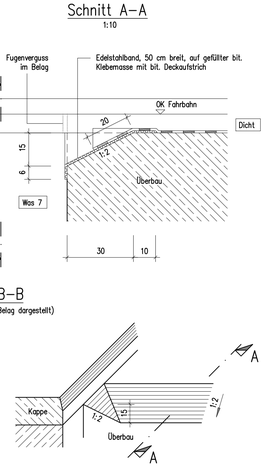

Anwendungsbereich: Ein- oder Mehrfeldbrücken gemäß Abs 1 und Abs 3.

Bauzeitlicher Kantenschutz ist sicherzustellen. Beim Befahren der Schutzschicht durch Baufahrzeuge ist die Kante (z.B. durch überbrückende Stahlplatten) zu sichern.

Bundesanstalt für Straßenwesen

Überbauabschluss mit Schräge

Richtzeichnung Abs 5

Dez. 2015

Fug 3

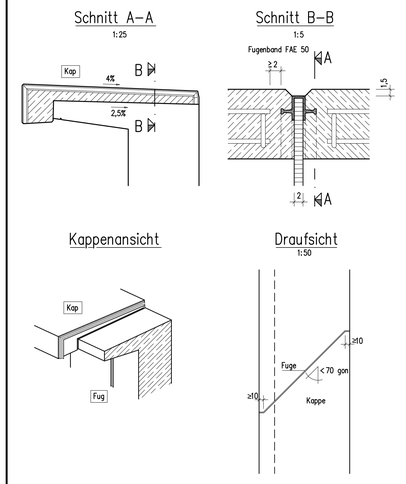

Anwendungsbereich: Fugen in Gesimsen und Kappen sind dort vorzusehen, wo in der Wand Bewegungs- oder Pressfugen angeordnet werden.

Werkstoffe: Fugenbänder (Sichtflächen betongrau) und Fugeneinlagen nach ZTV-ING 3–3.

Hinweis: Schiefwinklig verlaufende Fugen sind auf maximal 70 gon zu begrenzen; bei Winkeln < 70 gon sind die Fugen mindestens 10 cm vorher abzuwinkeln und senkrecht zur Fläche zu führen.

Bundesanstalt für Straßenwesen

Fugen in Gesimsen und Kappen

Richtzeichnung Fug 3

Dez. 2017

Gel 4

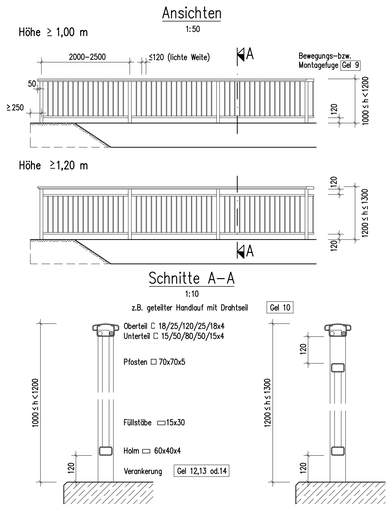

Anwendungsbereich: Neben Geh- u. Radwegen auf Bauwerken. Neben Betriebs- und Notgehwegen (außer bei Bauwerken im Zuge von Autobahnen und Kraftfahrstraßen).

Ausführung: Nach ZTV-ING 6–9.
(Zeichnerische Darstellung = Stahlgeländer)

Bei Sonderformen: Verwendung von Profilen mit mindestens gleichen Querschnittswerten.

Bundesanstalt für Straßenwesen

Füllstabgeländer

Richtzeichnung Gel 4

Jan. 2022

Gel 13

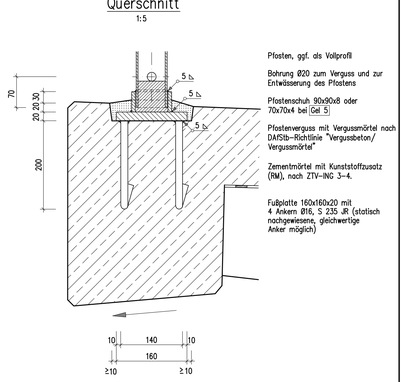

Montagefolge:
1. Fußplatte einbetonieren
2. Geländer ausfluchten
3. Pfostenschuh aufschweißen
4. Geländerhöhe ausrichten
5. Pfosten mit Pfostenschuh verschweißen
6. Schäden an Korrosionsschutz ausbessern
7. Fußplattenaussparungen ausfüllen
8. Pfostenschuh bis UK Bohrung vergießen

Anwendungsbereich: Beim Neubau von Kappen und Gesimsen.
Ausführung: Nach ZTV-ING 6–9, Geländerhöhe ≤ 1,30 m.
(Zeichnerische Darstellung = Stahlgeländer)

Bundesanstalt für Straßenwesen

Verankerung mit Pfostenschuh

Richtzeichnung Gel 13

Jan. 2022

Hinweis:
Die vermessungstechnische Aufnahme des Geländes und der Topografie erfolgte durch:
- das Vermessungsbüro Peter Noel, 52428 Jülich, im Februar 2024

NUR ZUR KALKULATION

Nr.:	Ä = Änderung, E = Ergänzung	Gezeichnet:	Bearbeitet:	Datum:

Auftraggeber:
STADT JÜLICH
Historische Festungsstadt - Moderne Forschungsstadt
Große Rurstraße 17
52428 Jülich
Tel.: 0 24 61 / 63-0
www.juelich.de

Planverfasser:
Ingenieurgesellschaft Quadriga mbH
Monnetstraße 24
52146 Würselen
Tel.: 0 24 05 / 8 02 90-0
Fax: 0 24 05 / 8 02 90-29
e-mail: info@IQ-mbH.de
www.IQ-mbH.de
Freianlagen-, Straßen-, Wegeplanung • Kanalisations-, Entwässerungsplanung
Bauleitung und Bauüberwachung • SiGe-Koordination • Baugrundgutachten
Hydrogeologische Gutachten • Altlastengutachten • Gefährdungsabschätzungen

Projekt:

Ersatzneubau BW 54
"Haus Langen" (AKK Mühlenteich)
in Jülich-Kirchberg

Planart: Schnitt A - A mit Wasserhaltung		Planungsstand: Ausführungsplanung	
Projekt-Nr.: 2023-09-12	Blatt-Nr.: JKH-S-A-AQ04	Maßstab: 1 : 25	
Datum: 30. April 2026	Bearbeitet: K. Rosenboom	Gezeichnet: C. Horres	
Format: 594 x 970	Dateiname: JKH-S-A-AQ01a.dwg		